Continental

MANUAL DE INSTRUÇÕES

DEPURADORES

DC6PW / DC6PG / DC8PW / DC8PG

IMPORTANTE

Guarde a nota fiscal do produto, pois o atendimento em garantia só é válido mediante sua apresentação ao Serviço Autorizado Continental. Não retire a etiqueta de identificação, ela será utilizada caso o aparelho necessite de reparo.

DICAS AMBIENTAIS

O material da embalagem é reciclável, procure separar e enviar para reciclagem. Este aparelho não deve ser tratado como lixo doméstico, deve ser entregue em um sistema de reciclagem de equipamentos elétricos e eletrônicos que atenda à legislação local.



INSTRUÇÕES DE SEGURANÇA IMPORTANTES
Leia este manual com atenção antes de instalar e usar o seu produto e guarde-o para futuras referências.

A30467801/A - G00514999/001 - Nov/25

1. Segurança

• Este aparelho não se destina à utilização por pessoas (inclusive crianças) com capacidades físicas, sensoriais ou mentais reduzidas, ou por pessoas com falta de experiência e conhecimento, a menos que tenham recebido instruções referentes à utilização do aparelho ou estejam sob a supervisão de uma pessoa responsável pela sua segurança.
As crianças devem ser vigiadas para assegurar que elas não estejam brincando com o aparelho.
• Este produto foi desenvolvido exclusivamente para uso doméstico.
• Este depurador não é indicado para uso em churrasqueiras (carvão, portátil ou elétrica).

⚠ ATENÇÃO - RISCO DE INCÊNDIO

• A chama do fogão acesa sem panelas em cima pode danificar os filtros e causar incêndio. Nunca deixe panelas com óleo aquecendo no fogão, pois o óleo pode incendiar-se espontaneamente devido ao superaquecimento.
• Nunca ligue o depurador sem que o filtro metálico esteja instalado.
• CUIDADO: as peças acessíveis podem ficar quentes durante o uso com aparelhos de cozinha.
• Não se deve flambar alimentos sob o depurador.

2. Recomendações de instalação

• A Continental não se responsabiliza por acidentes causados por uma instalação que não tenha sido feita de acordo com as informações contidas neste Manual.

• Se o cabo de alimentação estiver danificado, este deve ser substituído pelo Serviço Autorizado Continental, a fim de evitar riscos. Cuide para que o aparelho não fique apoiado sobre o cabo elétrico.

• Ligue seu aparelho a um disjuntor exclusivo, não utilize extensões ou conectores tipo T (benjamim). Esse tipo de ligação pode provocar sobrecarga na rede elétrica, prejudicando o funcionamento resultando em acidentes.

• Quando instalado, o depurador deve estar no mínimo a 65cm acima dos queimadores elétricos ou dos queimadores a gás do fogão. Se o fabricante do fogão especificar uma distância maior, siga esta informação.

• Deve haver adequada ventilação no ambiente quando o depurador é utilizado juntamente com aparelhos de chama a gás ou outros combustíveis.

• Devem ser atendidas as regulamentações a respeito da descarga de ar.

• O ar não pode ser descarregado em duto utilizado para a exaustão de fumaça proveniente de aparelhos a gás ou outros combustíveis.

Caso a tensão de alimentação do aparelho esteja fora dos limites indicados na tabela Variação Admissível de Tensão, solicite à concessionária de energia a adequação dos níveis de tensão ou instale um regulador de tensão (estabilizador) com potência não

inferior a 2000VA. Danos ao aparelho poderão ocorrer se houver, no local da instalação, variação de tensão fora dos limites especificados (vide tabela) ou quedas frequentes no fornecimento de energia.

Variação admissível de tensão*		
Tensão nominal	Mín.	Máx.
127V	117V	133V
220V	202V	231V

"Os níveis de tensão de alimentação que este aparelho opera, são estabelecidos nos "Procedimentos de Distribuição de Energia Elétrica no Sistema Elétrico Nacional (PRODIST)" da ANEEL (Agência Nacional de Energia Elétrica).

Para mais informações sobre as dimensões de instalação, modos de funcionamento, consulte o Guia de Instalação e Preparação que acompanha o produto.

3. Limpeza e manutenção

• A limpeza interna e externa do depurador deve ser feita frequentemente. Antes de executar qualquer limpeza ou manutenção, desligue o disjuntor/tomada.

• Nunca use produtos como álcool, querosene, gasolina, thinner, solventes, detergentes, ácidos, vinagres e produtos químicos ou abrasivos para limpar o depurador. Para a limpeza das partes em aço inox e do painel de controle use uma esponja macia ou um pano úmido. Não use palha de aço, pós abrasivos e substâncias corrosivas, pois podem causar riscos.

Para limpar a parte externa use um pano úmido e detergente neutro. Nunca use produtos abrasivos.

• Existe risco de incêndio se a limpeza não for realizada de acordo com as instruções.

• Nunca limpe o depurador com produtos inflamáveis.

• Após remover as fitas do produto, use um pano úmido para limpar as manchas.

Limpeza do filtro metálico

**Realizar ao menos 1 vez por mês.*

O filtro metálico serve para captar as partículas de gordura em suspensão.

Para retirá-lo, pressione a cavidade indicada nos cantos com as duas mãos.

Passe um pano úmido com detergente neutro para limpa o filtro.

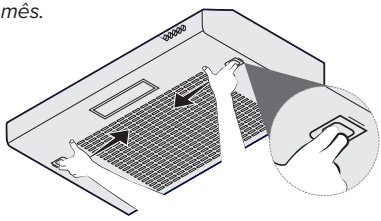

Aguarde secar completamente antes de recolocá-lo.

Para fixá-lo, encaixe os pinos do filtro nas laterais e pressione os puxadores para travá-lo conforme indicada na figura ao lado.

Tempo recomodado de uso e troca da manta filtrante

A manta filtrante nunca deve ser lavada. Realize a troca a cada 3 meses, pois o acúmulo de gordura prejudica o desempenho do produto e reduz a eficiência na remoção dos odores provenientes da preparação dos alimentos, além de se tornar altamente inflamável.

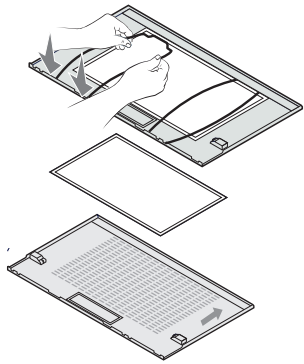

1. Desligue o disjuntor/tomada;

2. Retire o filtro metálico conforme indicado anteriormente;

3. Tire os suportes da manta, pressionando para baixo com as duas mãos.

4. Posicione o filtro novo.

Substituição de lâmpada:

1. Desligue o disjuntor/tomada;

2. Retire o filtro metálico;

3. Retire a lâmpada girando no sentido anti-horário;

4. Substitua a lâmpada por outra com as especificações abaixo. Insira a lâmpada no depurador girando no sentido horário.

Modelo	E14
Comprimento	10 cm
Diâmetro	3,5 cm
Tipo	Incandescente
Potência máxima	40 W
Tensão	12 V
Quantidade	1

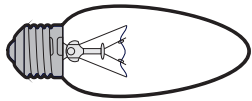

DICA: Para adquirir a lâmpada Incandescente e a Manta filtrante entre em contato a Rede de Serviços Autorizados Continental ou acessar nosso site: www.continentalbrasil.com.br

4. Recomendações de uso

DICA: Recomendamos ligar o depurador 5 minutos antes de começar a cozinhar e mantê-lo ligado por aproximadamente 15 minutos depois do término do cozimento para que todos os odores sejam eliminados.

Modos de uso geral

O depurador possui um motor com três velocidades. Para um melhor funcionamento, recomendamos o uso da velocidade baixa em condições normais e da velocidade alta em casos específicos de odores muito fortes ou concentração de vapores.

Para mais informações sobre configurações, primeiro uso, funções especiais, entre outros, consulte o Guia Rápido de Uso.

5. Certificado de Garantia

A fabricante Continental concede garantia contra qualquer vício e/ou defeito de fabricação aplicável nas seguintes condições:

1. O início da vigência da garantia ocorre na data de emissão da nota fiscal da venda mediante identificação obrigatória de modelo e características do produto;

2. O prazo de vigência da garantia é de 12 (doze) meses contados a partir da data da emissão da nota fiscal preenchida conforme item “1” deste Certificado e divididos da seguinte maneira: a) 90 (noventa) dias de garantia legal; e b) 9 (nove) meses de garantia contratual pelo fabricante Continental do Brasil S.A.;

3. O fabricante não concede qualquer forma e/ou tipo de garantia para produtos que não tenham a nota fiscal de venda ao Consumidor e ainda que não preencham as condições mencionadas no item "1" acima.

4. Exclui-se da garantia mencionada no item "3" acima casos de corrosão provocada por riscos, deformações ou similares decorrentes da utilização do produto, bem como eventos consequentes da aplicação de produtos químicos, abrasivos ou similares que provoquem eventos danosos à qualidade do material componente**.**

CONDIÇÕES DESTA GARANTIA:

5. Qualquer defeito que for constatado neste produto deve ser imediatamente comunicado ao Serviço Autorizado Continental mais próximo de sua residência, constante na relação que acompanha o produto.

6. Esta garantia abrange a substituição de peças que apresentarem defeitos constatados como sendo de fabricação, além da mão de obra utilizada no respectivo reparo.

A GARANTIA PERDERÁ A VALIDADE QUANDO:

7. Houver remoção e/ou alteração do número de série ou da etiqueta de identificação do produto.

8. O produto for instalado ou utilizado em desacordo com o Manual de Instruções e utilizado para fins diferentes do uso doméstico (uso comercial, laboratorial, industrial, etc).

Assim como, não terão nenhum tipo de cobertura através das garantias legal/contratual, tais como indenizações e/ou ressarcimentos, para materiais ou alimentos armazenados no interior do produto, utilizado para os fins citados.

9. O produto for ligado em tensão diferente a qual foi destinado.

10. O produto tiver recebido maus tratos, descuidos ou ainda sofrer alterações, modificações ou consertos feitos por pessoas ou entidades não credenciadas pelo Continental do Brasil S.A.

11. O defeito for causado por acidente ou má utilização do produto pelo Consumidor.

A GARANTIA CONCEDIDA NÃO COBRE:

12. Não funcionamento ou falhas decorrentes de problemas de fornecimento de energia elétrica no local onde o produto está instalado.

13. Despesas com transporte, peças, materiais e mão de obra para preparação do local onde será instalado o produto (ex. rede elétrica, conexões elétricas, alvenaria, aterramento).

14. Chamadas relacionadas a orientação de uso constantes no Manual de Instruções ou no próprio produto serão passíveis de cobrança ao Consumidor.

15. Esta garantia não se aplica a peças de desgaste natural, nem a componentes não fornecidos com o produto.

OUTRAS DISPOSIÇÕES:

16. As despesas de deslocamento do Serviço Autorizado para atendimento a produtos quando instalados fora do município sede do respectivo Serviço Autorizado obedecerão os seguintes critérios:

* para atendimentos existentes nos primeiros 90 (noventas) dias seguintes à data da emissão da nota fiscal de venda ao Consumidor, as despesas serão suportadas pela Continental.

* para atendimentos existentes no período compreendido a partir do 91° (nonagésimo primeiro) dia seguinte à data da emissão da nota fiscal de venda ao Consumidor, as despesas serão suportadas única e exclusivamente pelo Consumidor.

17. As despesas decorrentes e consequentes de instalação de peças que não pertençam ao produto são de responsabilidade única e exclusiva do Consumidor.

18. A Continental declara que não há nenhuma outra pessoa física e/ou jurídica habilitada a fazer exceções ou assumir compromissos em seu nome, referente ao presente certificado.

19. Este CERTIFICADO DE GARANTIA é válido apenas para produtos vendidos e utilizados no território brasileiro.

20. Para sua comodidade, preserve o MANUAL DE INSTRUÇÕES, O CERTIFICADO DE GARANTIA e a NOTA FISCAL DO PRODUTO. Quando necessário, consulte a Serviço de Atendimento ao Consumidor **0800 545 7000** (Capitais e demais regiões).

Em caso de dúvidas, ligue para nosso Serviço de Atendimento ao Consumidor, ou acesse

www.continentalbrasil.com.br

0800 545 7000 Demais Regiões

Electrolux do Brasil S.A.
R. Ministro Gabriel Passos, 360, Curitiba PR, Brasil
CEP 81520-900